The highlighted parts are new translations. We would appreciate it if you could check them.

The other sentences, or the words have been confirmed and registered in the translation memory at the time of the other manuals checking.

Vielen Dank, dass Sie sich für ein HAKKO Gerät entschieden haben.
Dieses Gerät ist ein Lötwickelschneider.
Lesen Sie dieses Handbuch vor dem Gebrauch des Geräts sorgfältig durch und bewahren Sie es zum späteren Nachschlagen an einem sicheren Ort auf.

1. Inhalt des Sets und Zusammenbau

Überprüfen Sie den Inhalt vor der Inbetriebnahme.
*bei diesen Komponenten sind Abweichungen möglich:

Lötwickelschneider 1
...teil.....1
Bedienungsanleitung (dieses Dokument) 1

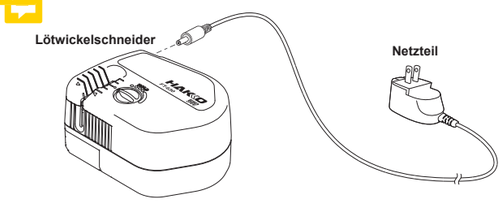

Auf der Webseite finden Sie weitere Informationen zum Gerät wie Ersatzteile/Optionen.
https://www.hakko.com/doc_ft630-e

2. Technische Daten

Nennleistung	DC 24 V 170 mA
Kompatible ...ckelbreite	0,7 bis 3,8 mm
...ungslänge	2,5 bis 30 mm
...messungen	100 (B) × 61 (H) × 92 (T) mm
Gewicht	280 g

● Netzteil

Ausgangsspannung	DC 24 V

- Dieses Produkt ist mit elektrostatischen Schutzfunktionen ausgestattet.
- Beachten Sie, dass die technischen Daten und das Erscheinungsbild im Interesse der Geräteverbesserung ohne Vorankündigung geändert werden können.

⚠ VORSICHT

■ Vorsichtsmaßregeln zur Handhabung von ESD-sicheren Produkten
Dieses Produkt enthält elektrostatische Gegenmaßnahmen, beachten Sie deshalb bitte die folgenden Vorsichtsmaßregeln:
1. Nicht alle Kunststoffteile sind Isolatoren, sie können leitend sein. Achten Sie darauf, spannungsführende elektrische Teile nicht freizulegen oder Isoliermaterialien zu beschädigen, wenn Sie Reparaturen durchführen oder Teile austauschen.
2. Vor der Nutzung ist darauf zu achten, dass das Produkt geerdet ist.

3. Warnungen, Vorsichtsmaßnahmen und Hinweise

Die folgenden Vorsichtsmaßregeln müssen zur Sicherheit unbedingt beachtet werden.

⚠ WARNUNG

- Dieses Gerät kann von Kindern ab 8 Jahren und Personen mit eingeschränkten körperlichen, sensorischen oder geistigen Fähigkeiten oder Mangel an Erfahrung und Wissen benutzt werden, wenn sie beaufsichtigt oder in die sichere Bedienung des Geräts eingewiesen wurden und die damit verbundenen Gefahren verstehen.
- Kinder dürfen mit dem Gerät nicht spielen.
- Kinder dürfen ohne Aufsicht keine Reinigung oder Bedienerwartung durchführen.
- Wenn dieses Produkt für längere Zeit nicht benutzt wird, oder vor der Reparatur oder Reinigung dieses Produkts, ziehen Sie den Netzteilstecker von der Steckdose ab.

Die Nichtbeachtung der folgenden Sicherheitsbestimmungen kann zu einem elektrischen Schlag, einer Fehlfunktion oder anderen Problemen führen.

⚠ VORSICHT

- Lesen Sie die Bedienungsanleitung vor dem Gebrauch des Geräts sorgfältig durch.
- Der Cutter ist scharf. Achten Sie darauf, sich nicht die Hände zu schneiden.
- ...um Schneiden von Lötwickeln verwenden, für andere Zwecke nicht verwenden.
- ...ebrauch immer die Frontabdeckung und den Lötwickel-Sammler montieren.
- ...ötwickelschneider am Gerät tragen, nicht am Netzteilstecker.
- ...s Produkt ist nur zur Verwendung in Räumen gedacht. Es darf nicht im Freien ...ndet werden.
- Verwenden Sie HAKKO-Originalteile für eingebaute Komponenten/Ersatzteile/Optionen.
- Verwenden Sie nur das im Set enthaltene Netzteil. Verwenden Sie keine anderen Netzteile.
- Nehmen Sie an diesem Gerät keine technischen Veränderungen vor.
- Beim Einsetzen oder Abtrennen des Steckers unbedingt das Steckergehäuse festhalten und nicht am Kabel ziehen.
- Dieses Gerät darf nicht nass werden. Führen Sie auch keine Arbeiten mit nassen Händen durch.
- Führen Sie keine anderen Handlungen aus, die als gefährlich gelten könnten.

4. Betrieb

(1) Stecken Sie das Netzteil in die Steckdose.
(2) ...en Sie die Lötwickeln entsprechend der gewünschten Länge in die ...r-Position **A** ein.
(3) ...er Sensor erkennt den eingeführten Lötwickeln und schneidet ihn ab.
(4) ...den Lötwickel-Sammler von der Einheit abnehmen und die abgeschnittenen ...ötwickel entfernen.

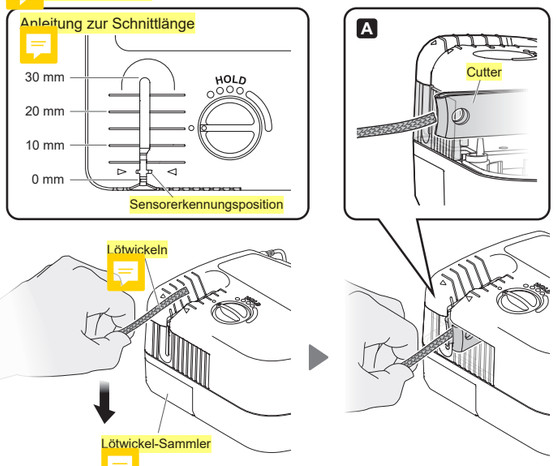

■ Zum Halten des Lötwickeln nach dem Schneiden

...ötwickel-Halteplatte-Einstellknopf vor dem Schneiden auf die Memory-...ierungen stellen. Die Haltekraft nach individuellen Vorlieben einstellen.
* Wenn die Spitze des Lötwickels ausgefranst ist, die Haltekraft verringern.

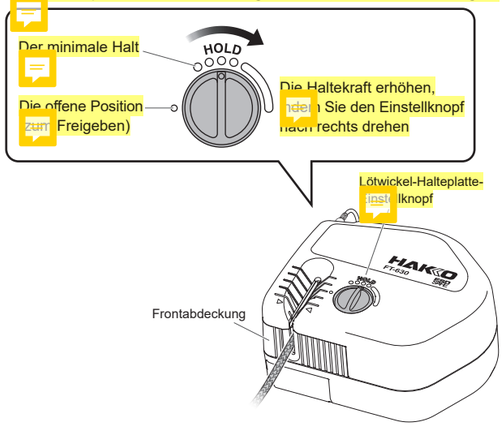

Hinweis
- Die abgeschnittenen Lötwickel häufig entfernen.
- ...en Sie das Gerät beim Herausziehen des Lötwickel-Sammlers ...um.
- ...ohne Frontabdeckung verwenden.
- ...Lötwickel schneiden, aber nichts anderes.

5. Wartung

⚠ VORSICHT

Trennen Sie vor der internen Inspektion oder dem Austausch von Teilen immer das Netzteil ...erät.

■ Regelmäßige Wartung

Reinigung

Sollten Flussmittelreste an Einführöffnung, Frontabdeckung, Cutter und ...ickel-Halteplatte haften, wischen Sie diese mit Industriealkohol ab.

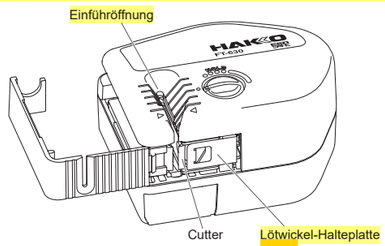

5. Wartung (fortgesetzt)

■ Cutter-Austausch

...utter entfernen

(1) ...n Netzteil vom Gerät trennen.
(2) Den Lötwickel-Sammler abnehmen.
(3) ...rnen Sie die Frontabdeckung, während Sie **B** drücken.
(4) ...en Sie den Lötwickel-Halteplatte-Einstellknopf wieder in die offene ...ion.

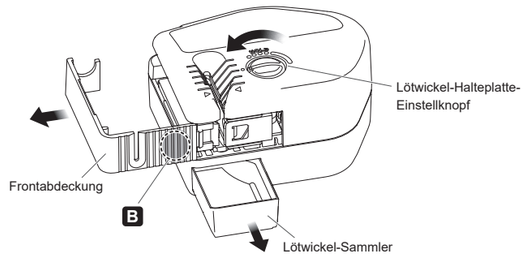

(5) Entfernen Sie den Inbus-Schlüssel, der sich auf der Rückseite des Geräts ...det.
(6) Stecken Sie den Inbus-Schlüssel in das Getriebeloch und drehen Sie den ...üssel etwa 6 Mal in Pfeilrichtung. Die Klingen des Cutters öffnen sich.
(7) Stecken Sie den Inbus-Schlüssel in das Zugangsloch auf der Rückseite ...schieben Sie den Cutter heraus.
(8) Sobald der Cutter aus dem Gerät gedrückt ist, ziehen Sie ihn heraus.

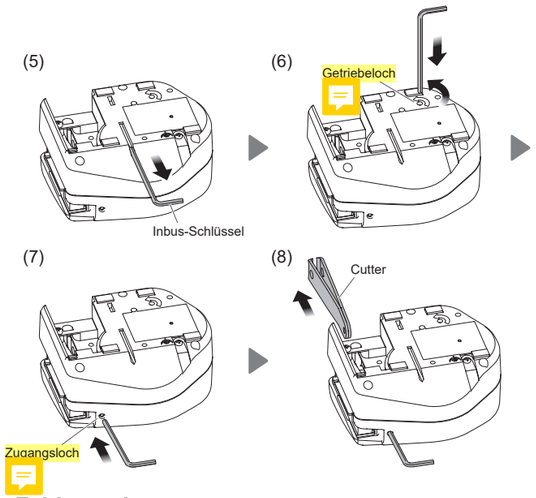

So installieren Sie den Cutter

⚠ VORSICHT

- Achten Sie darauf, dass Sie sich nicht die Hände verletzen, wenn Sie den Cutter in das Gerät einsetzen.
- Setzen Sie den Cutter nicht mit Gewalt ein, wenn er nicht passt.

(1) ...en Sie den Cutter in der unten gezeigten Ausrichtung in das Gerät ein.

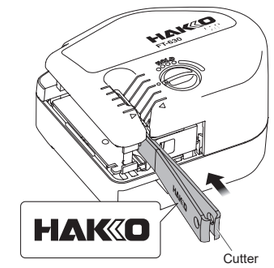

(2) Drücken Sie die eine Seite der Klinge gegen die andere, wie unten gezeigt, ...schieben Sie den Cutter ganz in das Gerät.
(3) Montieren Sie die Frontabdeckung.
(4) ...ötwickel-Sammler installieren.

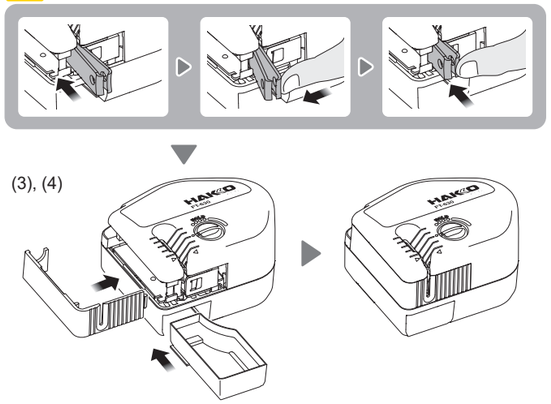

6. Fehlersuche

⚠ VORSICHT

Trennen Sie vor der internen Inspektion oder dem Austausch von Teilen immer das Netzteil vom Gerät.

Das Gerät ...niert nicht.	Ist das Netzteil fest ...steckt?	▶ Verbinden Sie das Netzteil korrekt.
Der Cutter ...idet das ...kel nicht ab.	Sind die Klingen des Cutters ...ädigt oder abgenutzt?	▶ Den Cutter ersetzen.
Der Sensor ...nt das ...kel nicht.	Ist der Lötwickel ...chend weit in die ...röffnung eingeführt?	▶ Führen Sie das Lötwickel so weit ...dass der Sensor es erkennen

Falls Sie in diesem Handbuch keine Lösung finden oder ein anderes Problem auftritt, wenden Sie sich bitte an den Händler, bei dem Sie dieses Produkt gekauft haben.